Technology to Inspire Innovation

航空電子

RoHS対応品

CFA™ The CompactFlash™ Specification準拠
TYPE−Ⅰ／TYPE−Ⅱ CF™カード用

JC26シリーズコネクタ

CAT.NO.JC26-006.SEP.2010

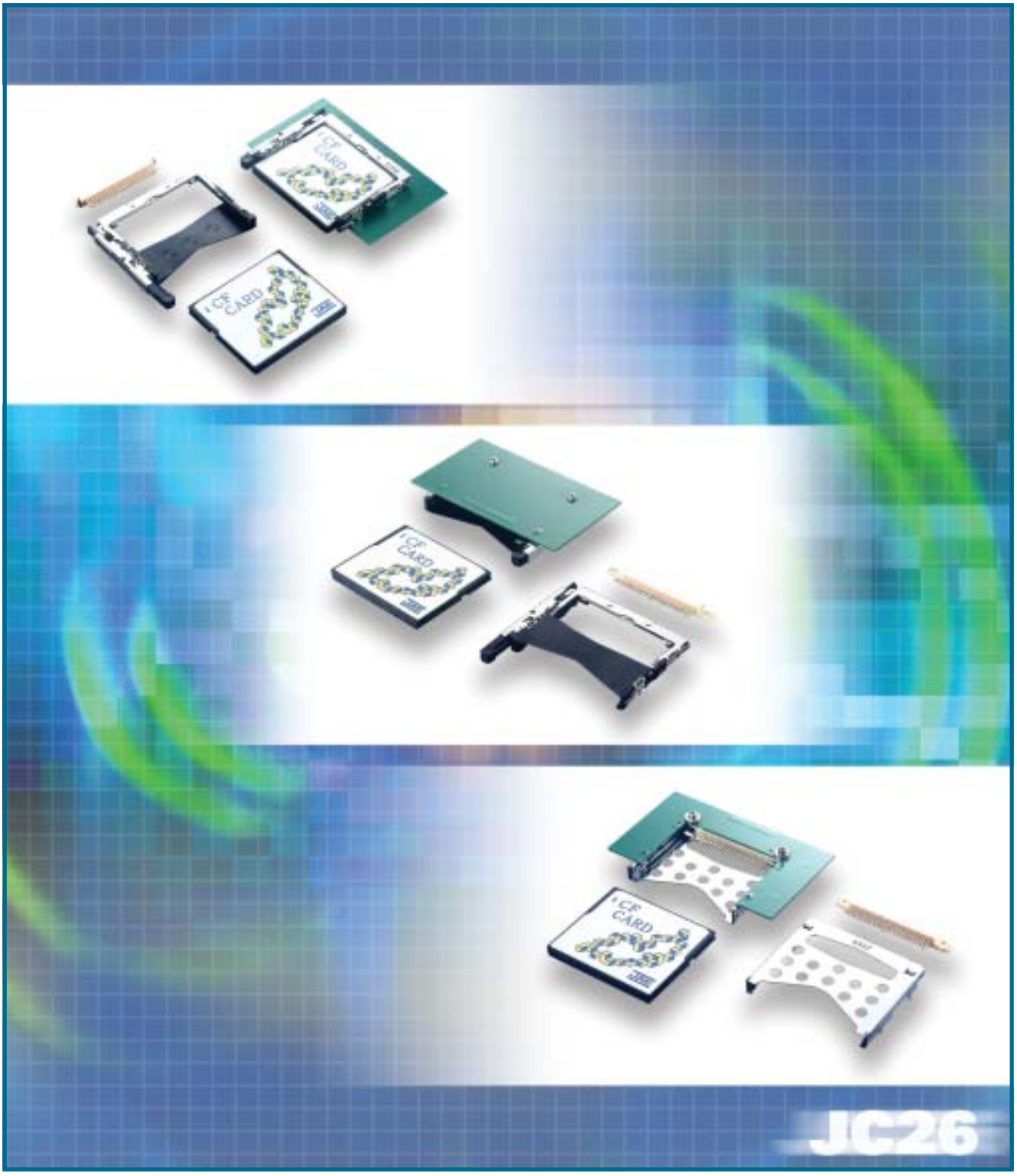

日本航空電子工業 株式会社

1.27mm ピッチ・JC26F シリーズ（CompactFlash Specification 準拠）

■1.27mm ピッチ・50 極・SMT タイプ・省スペース設計
■耐落下衝撃型・カード逆差し防止対策強化型
■CF カード TYPE-Ⅰ／TYPE-Ⅱ用ピンコネクタ

JC26F Series

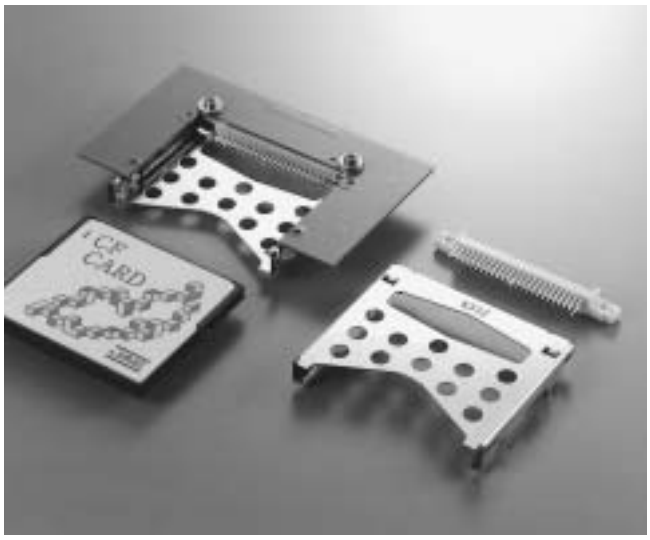

■特長

●自動実装対応の基板装着用SMTタイプピンコネクタ部とフレーム部（イジェクト無し）で構成しています。
尚、ピンコネクタ（基本型）は、JC26E シリーズと同じ製品です。
●実装形態は基板下面装着型（リバース型）です。基板実装高さ4.3mm（基本型）と 5.6mm（スタンドオフ型・スタンドオフ 1.3mm）の小型、低背型で、イジェクト機構の無い省スペース設計タイプです。
●EMI、ESD 対策型のステンレス製シールドカバー付きです。
●落下時の衝撃力をステンレス製カバーで受ける構造で、耐落下衝撃性に優れています。
●ピンコネクタは、底面両端のボス（突起）により、基板実装時の位置決めを確実に行えます。
●フレームには四角ナットを装備しており、ピンコネクタと組合わせて、ネジによる基板への確実な固定ができます。
更に、フレームは、両サイドのシールドカバー一体型フックピン及びポストを基板へ半田付けすることにより固定します。
ノート型PC、PDA等でのエクステンドカード使用時、カードへの負荷によるコネクタ部の破損を防止できます。
●フレーム両サイドのシールドカバー一体型アースラグとフックピン及びポストにより、基板とのアース接続が行えます。

フックピン式

ポスト

●カードの逆差し防止キィ付きです。

■ピンコンタクト接触部長さ

CompactFlash Specification に準拠
グランド、電源ピン／5mm、CD ピン／3.5mm、
その他の信号ピン／4.25mm

■一般仕様

極数	50 極
定格電流	0.5A
耐電圧	AC500Vr.m.s.（1分間）
絶縁抵抗	1000MΩ以上
接触抵抗	40mΩ以下
使用温度	－20℃～＋60℃
寿命	10000 回（挿抜速度：400 ～ 600 回／h）

（注 1）基本型（スタンドオフ無し型）にTYPE-Ⅱカードをご使用になる場合、基板の切り欠きが必要です。
（注 2）スタンドオフ型（スタンドオフ 1.3mm）にTYPE-Ⅱカードをご使用になる場合、イジェクトフレームの下部には他部品の搭載ができません。

■種類／組合わせ

ピンコネクタ　　フレーム（イジェクト無し）

基本型

●SMT タイプ
JC26E-BBE

●基板下面装着型（リバース型）
JC26F-FRN

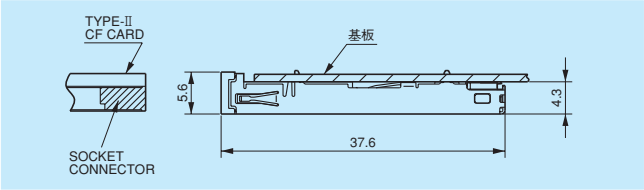

スタンドオフ 1.3mm 型

●SMT タイプ
JC26E-BB13E

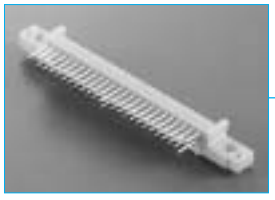

●基板下面装着型（リバース型）
JC26F-FRN13

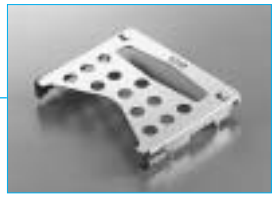

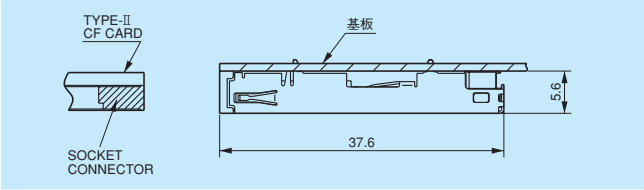

カード挿入側からの外観

基本型　　スタンダオフ 1.3mm 型

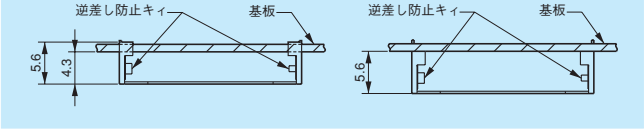

■ピンコネクタ・基本型

ライトアングル SMT タイプ・自動実装対応型

適合カード：TYPE- Ⅰ ／ TYPE- Ⅱ

単位：mm

（注 1）本品は、フレーム（次頁）と組合わせて使用します。
（注 2）適用取付基板寸法については、次頁をご参照下さい。
（注 3）本品をご使用時は、別途取扱説明書（JAHL-1504-26）をご参照下さい。

■位置決めボス付き

品名：JC26E-BBE

（注）エンボステーピング品にて納入できます。
品名：JC26E-BB-E1050E
単位：1,050 個 /1 リール
エンボステーピング仕様については、別途お問い合わせ下さい。

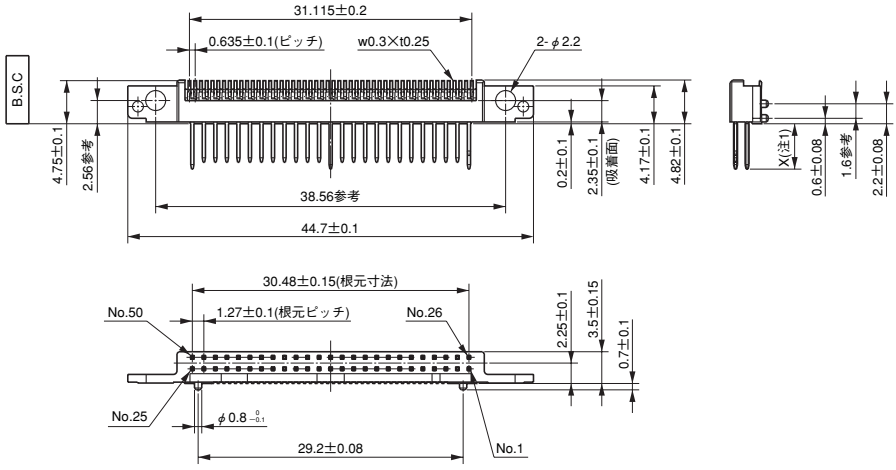

（注 1）X 寸法（ピン接触部長さ）

端子 No.	X 寸法
No.1、13、38、50	5 ± 0.1 mm
No.25、26	3.5 ± 0.1 mm
その他	4.25 ± 0.1 mm

■材料／仕上

構成部品	材料／仕上
インシュレータ	ガラス入り PPS（UL94V-0、アイボリ色）
コンタクト	銅合金： 接触部／ニッケル上金メッキ 0.1μm 以上 結線部／ニッケル上錫又は錫合金メッキ

■フレーム（イジェクト無し）・基本型

ライトアングルタイプ・リバース型（基板下面装着型）

適合カード：TYPE-Ⅰ／TYPE-Ⅱ

単位：mm

（注 1）本品は、ピンコネクタ（前頁）と組合わせて使用します。
（注 2）本品をご使用時は、別途取扱説明書（JAHL-1504-26）をご参照下さい。

カード挿入側からの外観

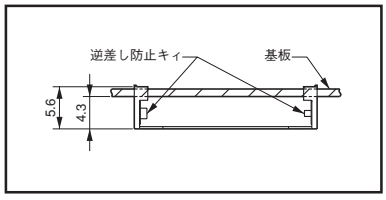

■品名：JC26F-FRN

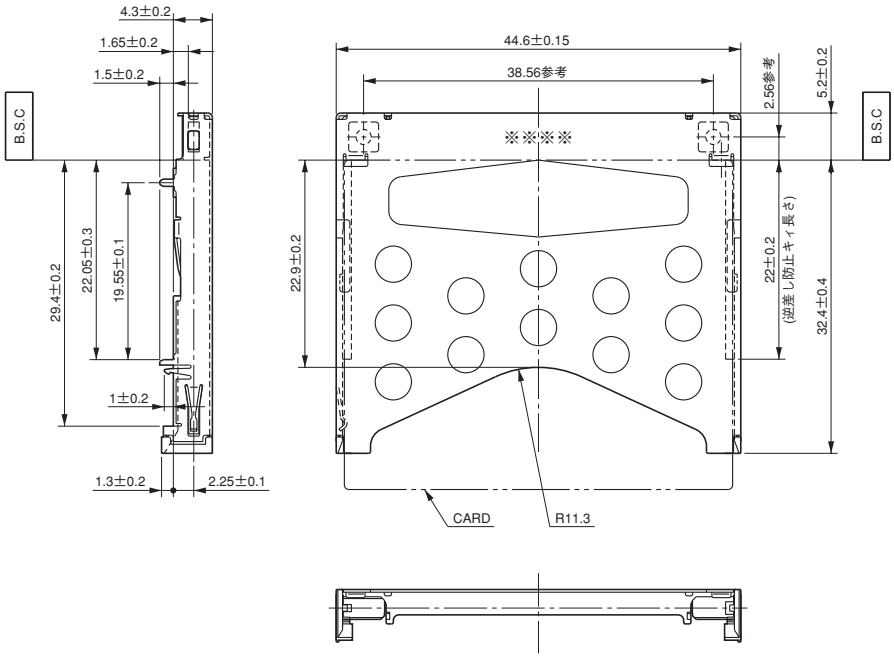

適用取付基板寸法（参考・装着面）

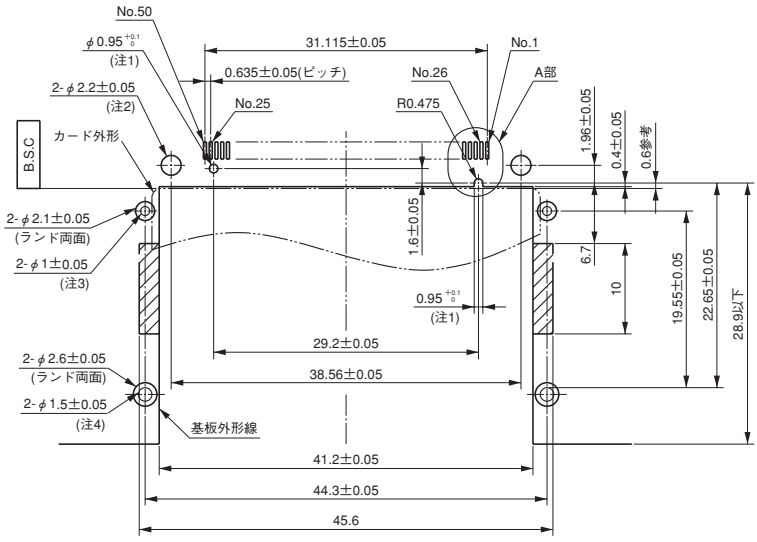

A部詳細図

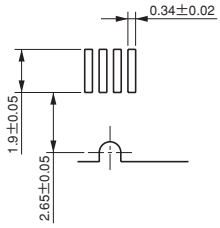

（注 1）ピンコネクタのボス（突起）用穴
（注 2）ピンコネクタ及びフレーム取付け用ネジ穴
（注 3）フレーム取付け用ポスト穴
（注 4）フレーム取付け用フックピン穴
（注 5）▨部分は、パターン及びスルーホール禁止区域を示します。
（注 6）基板の切り欠きが必要です。

■材料／仕上

構成部品	材料／仕上
フレーム	ガラス入りLCP（UL94V-0、黒色）
カバー	ステンレス鋼／ニッケル上錫又は錫合金メッキ
ナット	鋼／ニッケルメッキ（M2）

■ピンコネクタ・スタンドオフ 1.3mm 型

ライトアングル SMT タイプ・自動実装対応型

適合カード：TYPE- Ⅰ ／ TYPE- Ⅱ

単位：mm

（注 1）本品は、フレーム（次頁）と組合わせて使用します。
（注 2）適用取付基板寸法については、次頁をご参照下さい。
（注 3）本品をご使用時は、別途取扱説明書（JAHL-1504-26）をご参照下さい。

■位置決めボス付き
品名：JC26E-BB13E

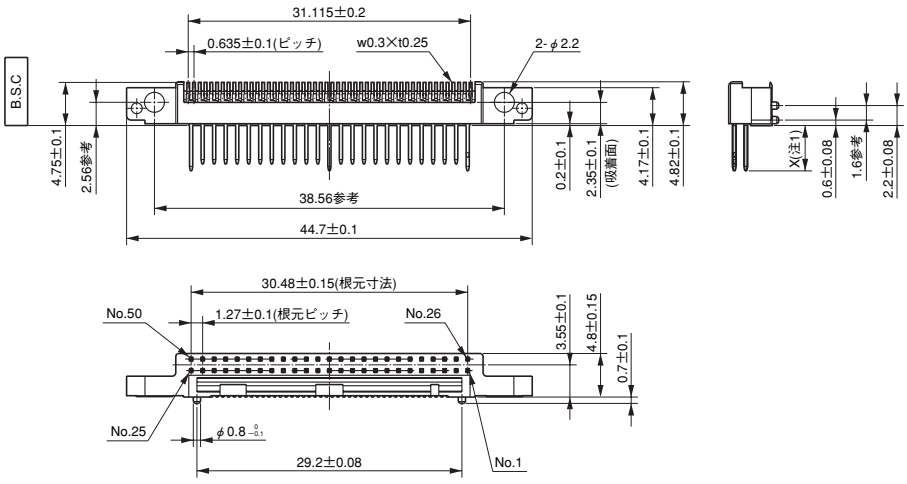

（注 1）X 寸法（ピン接触部長さ）

端子 No.	X 寸法
No.1、13、38、50	5 ± 0.1 mm
No.25、26	3.5 ± 0.1 mm
その他	4.25 ± 0.1 mm

■材料／仕上

構成部品	材料／仕上
インシュレータ	ガラス入り PPS（UL94V-0、アイボリ色）
コンタクト	銅合金： 接触部／ニッケル上金メッキ 0.1μm 以上 結線部／ニッケル上錫又は錫合金メッキ

■フレーム（イジェクト無し）・スタンドオフ 1.3mm 型

ライトアングルタイプ・リバース型（基板下面装着型）

適合カード：TYPE-Ⅰ／TYPE-Ⅱ

単位：mm

（注 1）本品は、ピンコネクタ（前頁）と組合わせて使用します。
（注 2）本品をご使用時は、別途取扱説明書（JAHL-1504-26）をご参照下さい。

カード挿入側からの外観

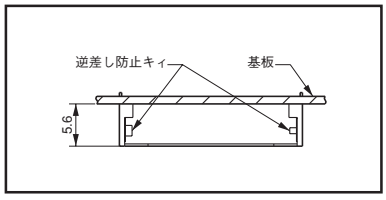

■品名：JC26F-FRN13

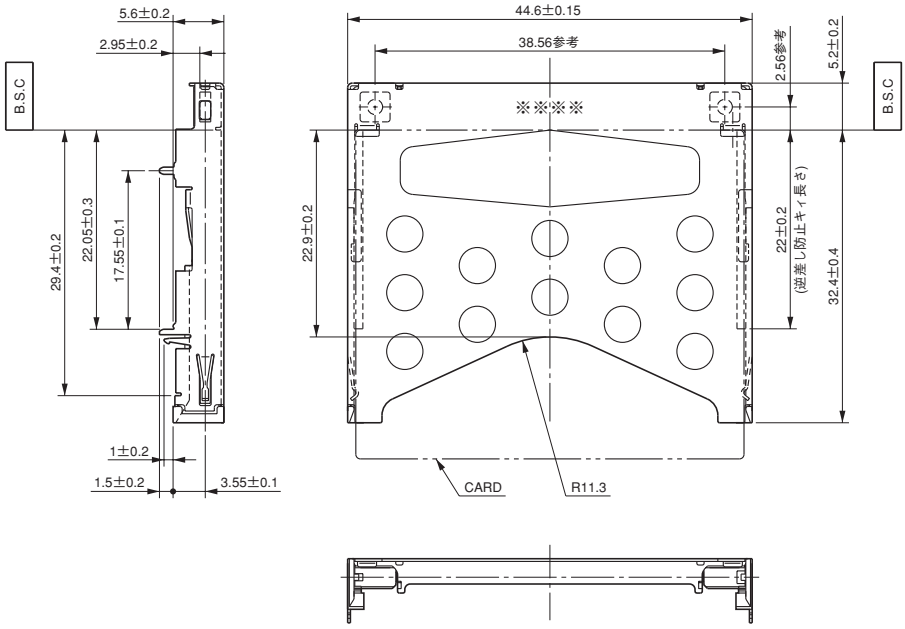

適用取付基板寸法（参考・装着面）

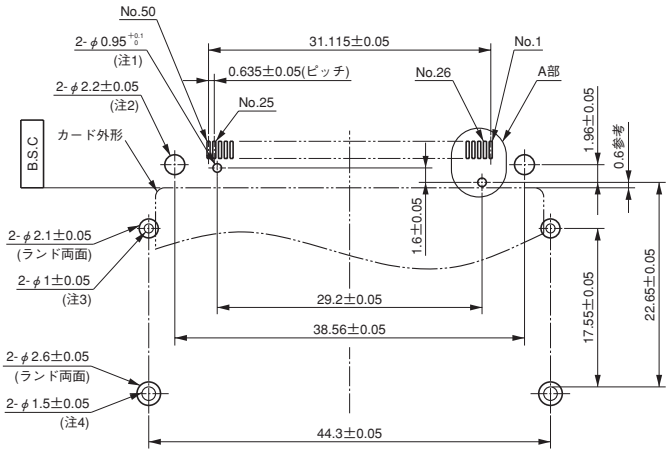

A部詳細図

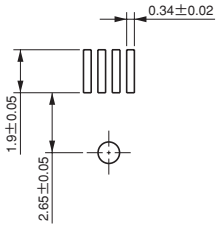

（注 1）ピンコネクタのボス（突起）用穴
（注 2）ピンコネクタ及びフレーム取付け用ネジ穴
（注 3）フレーム取付け用ポスト穴
（注 4）フレーム取付け用フックピン穴
（注 5）TYPE-Ⅱカードをご使用になる場合、フレームの下部には他部品の搭載ができません。

■材料／仕上

構成部品	材料／仕上
フレーム	ガラス入りLCP（UL94V-0、黒色）
カバー	ステンレス鋼／ニッケル上錫又は錫合金メッキ
ナット	鋼／ニッケルメッキ（M2）

JC26シリーズコネクタ

ご注文に際してのお願い

①本カタログに記載の仕様は、参考値です。製品及び仕様については、予告無く変更する場合があります。
記載製品のご採用のご検討やご注文に際しては、予め弊社販売窓口までお問い合わせのうえ、「納入仕様書」の取交わしをお願いします。

②お客様におかれましては、保護回路や冗長回路等を設けて機器の安全を図られると共に、弊社製品の適合性について十分なご確認をお願いします。

③本カタログ記載の製品は、下記の推奨用途に使用されることを意図しております。従いまして、推奨用途以外へのご使用又は極めて高い信頼性が要求される特定用途へのご使用をお考えの場合は、必ず事前に弊社販売窓口までご相談下さいますようお願い申し上げます。

(1)ご相談いただく用途例

(イ)下記用途でお客様指定又は産業分野固有の品質保証プログラムが有る場合は、ご相談下さい。
＊用途例：自動車電装、列車制御、通信機器(幹線)、交通信号制御、電力、燃焼制御、防火・防犯装置、防災機器、等。

(ロ)下記特定用途へのご使用をお考えの場合は、お客様指定の品質保証プログラムにて別途承る場合が有ります。
＊特定用途例：航空宇宙機器、海底中継機器、原子力制御システム、生命維持のための医療機器、等。

(2)推奨用途例：電算機、事務機、通信機器(端末、移動体)、計測機器、ＡＶ機器、家電、ＦＡ機器、等。

日本航空電子工業株式会社
〒153-8539 東京都目黒区青葉台3-1-19(青葉台石橋ビル)
ホームページ http://www.jae.co.jp

お問い合せは「カスタマサポートグループ」へ
TEL(03)3780-2717・2817 FAX(03)3770-3869

大阪支店・	大阪市	TEL (06)6447-5259	FAX (06)6447-5276
中部支店・	豊田市	TEL (0565)34-0600	FAX (0565)34-0840
仙台営業所・	仙台市	TEL (022)225-8151	FAX (022)225-8059
宇都宮営業所・	宇都宮市	TEL (028)637-8545	FAX (028)637-8546
静岡営業所・	静岡市	TEL (054)283-0664	FAX (054)283-1993
福岡営業所・	福岡市	TEL (092)262-1888	FAX (092)262-1750

コネクタ情報 http://jae-connectors.com

PRINTED WITH SOY INK
このカタログは再生紙および環境にやさしい大豆インキを使用しています。

本カタログ記載内容の無断転載を禁じます。