THIS DRAWING IS UNPUBLISHED.
VERGRAULICHE UNVERÖFFENTLICHTE ZEICHNUNG
© COPYRIGHT 1996 BY AMP INCORPORATED. ALL RIGHTS RESERVED. ALLE RECHTE VORBEHALTEN.

RELEASED FOR PUBLICATION: ,19-.
FREI FÜER VERÖFFENTLICHUNG

MATED WITH:
PASSEND ZU:
–

LOC A1 | DIST –

PROJECT NR.: 98-52190

REVISIONS
ÄNDERUNGEN

P	LTR	DESCRIPTION BESCHREIBUNG	DATE	DWN	APVD
	A2	zeichnerische Anpassungen	18-NOV-96	V.Ho.	–
	B	neues Format, Mass 23.2 war 22.75 u. 15.3 war 14.6	07-DEC-98	A.RI	–
	B1	Bemerk. 3 geändert; Kragenanschl.Zeichnung PN. 114-18063-076 hinzu	15-APR-99	A.RI	–
	B2	siehe PCN EGA0-1083-04-01	06-MAY-04	A.L.	–
	B3	SIEHE PCN EGA0-1838-04	18-AUG-04	A.L.	–
	B4	see ECR-05-007215	21-JUL-05	A.L.	–
	B5	see ECR-09-005879	30APR09	Lan	HS

Durchsteckloch ø 25 mm
INSERTION OPENING ø ....

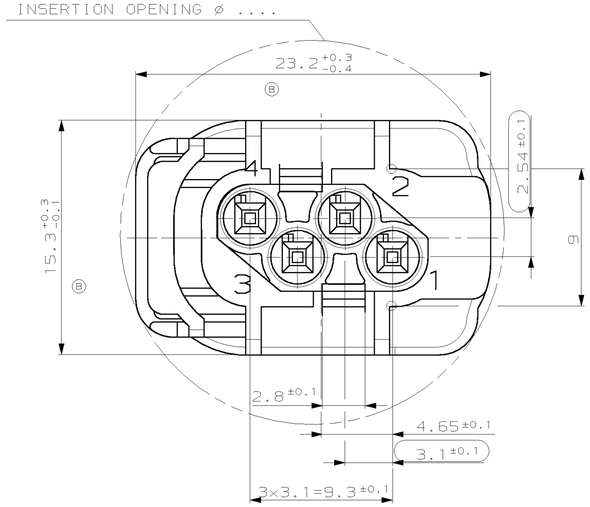

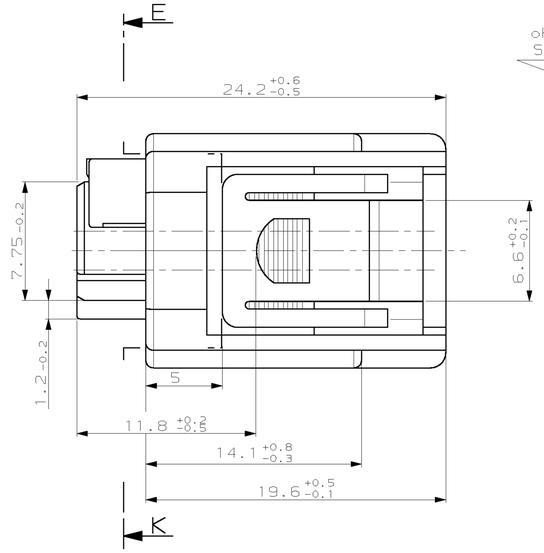

Kodierung A
CODING A

ohne Dichtung dargestellt
SHOWN WITHOUT SEALING

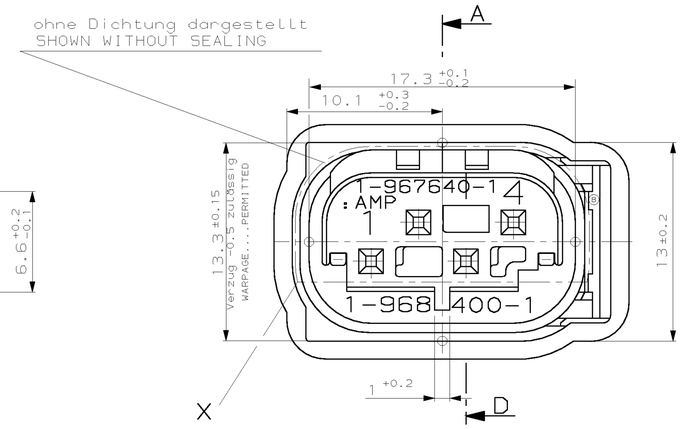

Kodierung B
CODING
2:1

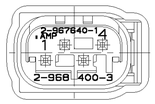

Kodierung C
CODING
2:1

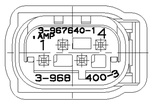

Kodierung D
CODING
2:1

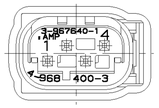

Kodierung E
CODING
2:1

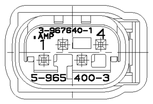

Kodierung F
CODING
2:1

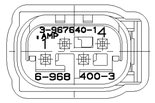

Kodierung Z
CODING
2:1

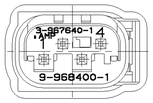

E–K

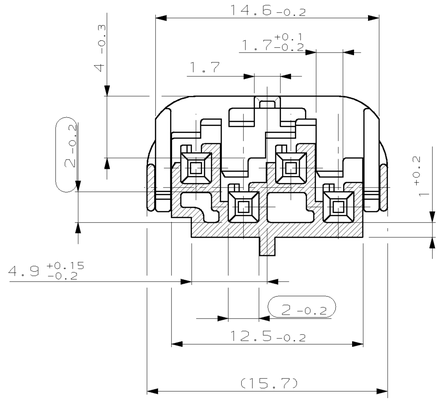

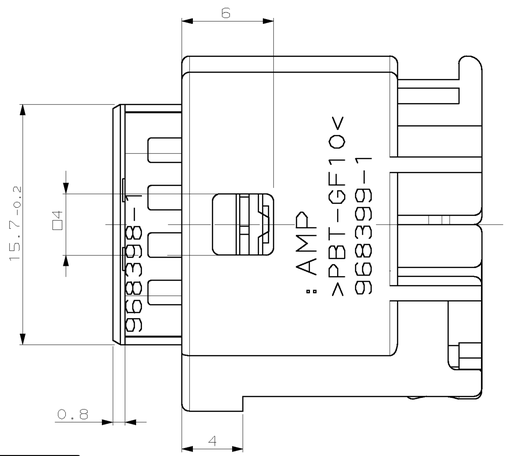

A–D

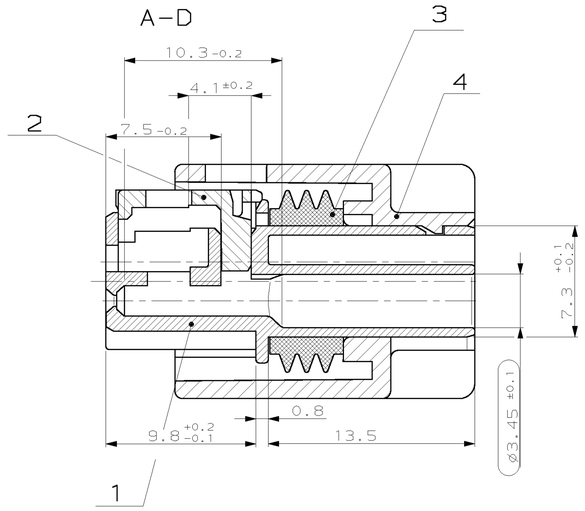

1 : 1

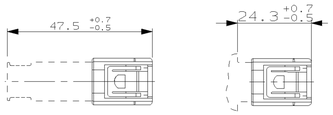

KUPPLUNG
CLUTCH

KRAGENANSCHLUSS
SHROUDED CONNECTION

AMP BESTELL-NR. ORDER NO.	REV.	KOD. COD.	POS.	STK. QTY.	BENENNUNG DESCRIPTION	MATERIAL	OBERFLÄCHE SURFACE / FARBE/COLOUR
7-967640-3	B	A	4	1	Schutzkappe/PROTECTIVE COVER	PBT-GF10	gelb/YELLOW
			3	1	Dichtung/SEALING	MVQ-30	natur/NATURAL
			2	1	2.Kont.sichrg./RETAINER	PBT-GF15	grün/GREEN
			1	1	Buchsengeh./SOCKET HSG.	PBT-GF15	schwarz/BLACK
9-967640-1	B	Z	4	1	Schutzkappe/PROTECTIVE COVER	PBT-GF10	schwarz/BLACK
			3	1	Dichtung/SEALING	MVQ-30	natur/NATURAL
			2	1	2.Kont.sichrg./RETAINER	PBT-GF15	grün/GREEN
			1	1	Buchsengeh./SOCKET HSG.	PBT-GF15	wasserblau/WATER-BLUE
–	–	F	4	1	Schutzkappe/PROTECTIVE COVER	PBT-GF10	schwarz/BLACK
			3	1	Dichtung/SEALING	MVQ-30	natur/NATURAL
			2	1	2.Kont.sichrg./RETAINER	PBT-GF15	grün/GREEN
			1	1	Buchsengeh./SOCKET HSG.	PBT-GF15	braun/BROWN
–	–	E	4	1	Schutzkappe/PROTECTIVE COVER	PBT-GF10	schwarz/BLACK
			3	1	Dichtung/SEALING	MVQ-30	natur/NATURAL
			2	1	2.Kont.sichrg./RETAINER	PBT-GF15	grün/GREEN
			1	1	Buchsengeh./SOCKET HSG.	PBT-GF15	grün/GREEN
–	–	D	4	1	Schutzkappe/PROTECTIVE COVER	PBT-GF10	schwarz/BLACK
			3	1	Dichtung/SEALING	MVQ-30	natur/NATURAL
			2	1	2.Kont.sichrg./RETAINER	PBT-GF15	grün/GREEN
			1	1	Buchsengeh./SOCKET HSG.	PBT-GF15	gelb/YELLOW
3-967640-1	B	C	4	1	Schutzkappe/PROTECTIVE COVER	PBT-GF10	schwarz /BLACK
			3	1	Dichtung/SEALING	MVQ-30	natur/NATURAL
			2	1	2.Kont.sichrg./RETAINER	PBT-GF15	grün/GREEN
			1	1	Buchsengeh./SOCKET HSG.	PBT-GF15	blau/BLUE
2-967640-1	B	B	4	1	Schutzkappe/PROTECTIVE COVER	PBT-GF10	schwarz/BLACK
			3	1	Dichtung/SEALING	MVQ-30	natur/NATURAL
			2	1	2.Kont.sichrg./RETAINER	PBT-GF15	grün/GREEN
			1	1	Buchsengeh./SOCKET HSG.	PBT-GF15	grau/GREY
1-967640-1	B	A	4	1	Schutzkappe/PROTECTIVE COVER	PBT-GF10	schwarz/BLACK
			3	1	Dichtung/SEALING	MVQ-30	natur/NATURAL
			2	1	2.Kont.sichrg./RETAINER	PBT-GF15	grün/GREEN
			1	1	Buchsengeh./SOCKET HSG.	PBT-GF15	schwarz/BLACK

AMP 4805 REV 27JUN96

X

LIEFERZUSTAND
CONDITION ON DELIVERY
2. Kontaktsicherung in Vorraststellung
RETAINER IN PRELOCKED POSITION

Z

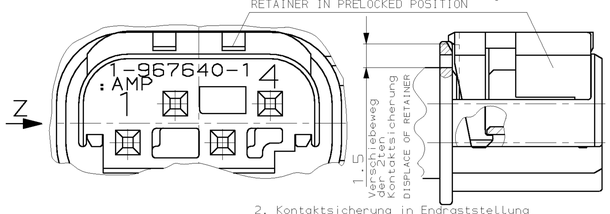

2. Kontaktsicherung in Endraststellung
RETAINER IN ENDLOCKED POSITION

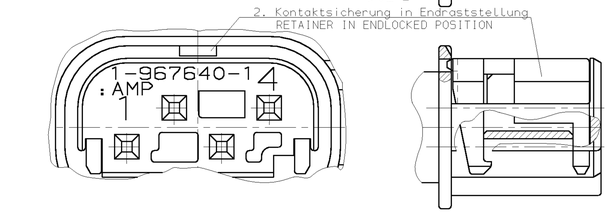

Bemerkungen:
NOTES:

1. Maßgebend ist der deutsche Text
ONLY THE GERMAN-LANGUAGE VERSION SHALL BE BINDING

2. Passend zu Buchsenkontakt für Einzelleiterabdichtung:
SUITABLE FOR SOCKET CONTACT FOR SINGLE WIRE SEALING:
AMP 962885 (DGB 0.2-0.5mm²),965906 (DGB 0.75mm²)

(B1) 3. Passend zu Kragenanschluss siehe Zeichnung:
SUITABLE FOR SHROUDED CONNECTION SEE DRAWING:
AMP 114-18063-124
auch passend zu AMP 114-18063-14
ALSO COMPATIBLE TO AMP 114-18063-14

4. Passend für Leitungsquerschnitt:
bis 0.75 mm²
SUITABLE FOR WIRE SIZE RANGE:
TO 0.75 mm²

THIS DRAWING IS A CONTROLLED DOCUMENT FOR AMP INCORPORATED. IT IS SUBJECT TO CHANGE AND THE CONTROLLING ENGINEERING ORGANIZATION SHOULD BE CONTACTED FOR THE LATEST REVISION. DISCLOSURE TO THIRD PARTIES WITHOUT PROPER AUTHORIZATION IS PROHIBITED. ANDERUNGEN, die DEN TECHNISCHEN FORTSCHRITT DIENEN, SIND VORBEHALTEN. DEN JEWEILS LETZTGÜLTIGEN ÄNDERUNGSSTAND ERFAHREN SIE AUF ANFRAGE.

DIMENSIONS: DIMENSIONEN: mm
TOLERANCES UNLESS OTHERWISE SPECIFIED: ALLGEMEINTOLERANZEN n. ISO 8015 n. DIN 16901 - 140
2-PLC ±-
3-PLC ±-
4-PLC ±-
ANGLES/WINKEL ± 2°
MATERIAL: SEE TABLE
FINISH/OBERFLAECHE/FARBE: SEE TABLE

DWN M.Trajkov 08-AUG-96
CHK M.Schwäger 31-AUG-98
APVD –
PRODUCT SPEC PRODUKTSPEZ. –
APPLICATION SPEC VERARBEITUNGSSPEZ. 114-18061
WEIGHT GEWICHT 3.1
CUSTOMER DRAWING /KUNDENZEICHNUNG

AMP
AMP Deutschland GmbH
D - 63225 Langen

NAME
MQS SOCKET HOUSING, SWS, 4POS. ASS'Y
MQS Buchsengeh., ED5, 4pol., kompl.

SIZE A1 | CAGE CODE 00779 | DRAWING NO ZEICHNUNGS-NR. C- 967640 | RESTRICTED TO NUR FUER –
MASSSTAB 5:1 | BLATT 1 VON 1 | REV B5